Imtexs GmbH

Holz & WPC Produkte

Technisches Datenblatt

Konstruktionsholz aus Sibirischer Lärche

Querschnitte: 28 × 38 mm | 45 × 45 mm | 45 × 70 mm | 45 × 95 mm

Sortierungen: AB / BC / C

---

1. Produktidentifikation

Produktname: Konstruktionsholz
Querschnitt:

- **28 × 38 mm**
- **45 × 45 mm**
- **45 × 70 mm**
- **45 × 95 mm**

Ausführung: Massivholz, technisch gehobelt
Verwendungsbereich: Konstruktive Anwendungen im Außenbereich
Typische Einsatzbereiche:

- Terrassen-Unterkonstruktionen
- Fassaden-Unterkonstruktionen
- Trag- und Rahmenkonstruktionen
- Garten- und Landschaftsbau
- sekundäre tragende Bauteile

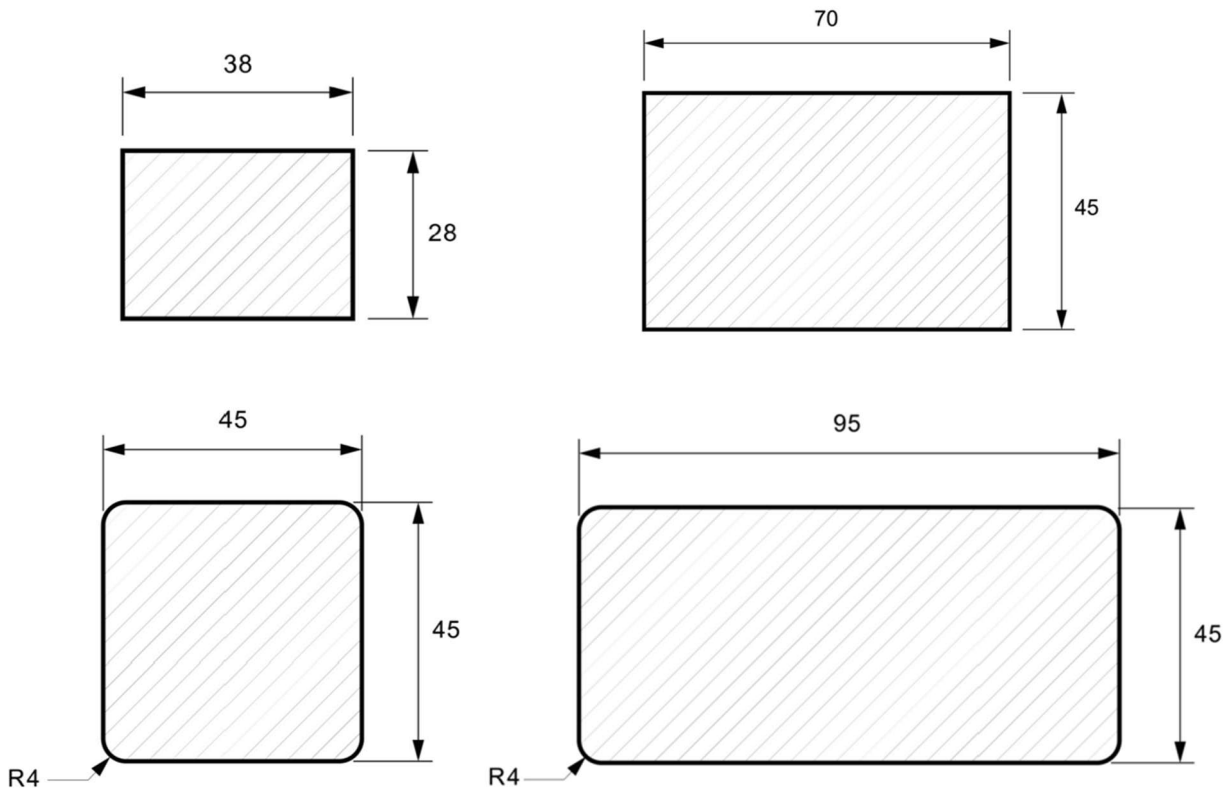

Imtexs GmbH

Am Niederfeld 2
85664 Hohenlinden
Geschäftsführer: Yuriy Tuz, Dmitry Karpov

Amtsgericht München: HRB 250736
USt-IdNr.: DE 325 995 332

www.imtexs.de
service@imtexs.de
+49 (0) 176 627 635 14
+49 (0) 8124 910 28 10

2. Holzart

Handelsbezeichnung: Sibirische Lärche
Botanische Bezeichnung: Larix gmelinii

Das verwendete Holz zeichnet sich durch langsames Wachstum, eine hohe Rohdichte sowie gute natürliche Dauerhaftigkeit aus und eignet sich für vielfältige Anwendungen im Außenbereich.

Ausführliche Informationen zu Herkunft, Lieferkette und Qualitätssicherung finden Sie in der separaten Imtexs Qualitäts- & Herkunftsdokumentation.

---

3. Technische Eigenschaften (Richtwerte)

Merkmal	Angabe
Holzart	Larix gmelinii
Rohdichte (lufttrocken)	ca. 600–650 kg/m³
Holzfeuchte bei Auslieferung	ca. 16 % (± 2 %)
Dauerhaftigkeitsklasse	Klasse 3 gemäß DIN EN 350
Oberfläche	allseitig gehobelt
Kanten	gerundet (R4): Querschnitt 45 x 45 / 45 x 95 scharfe Kanten: Querschnitt 28 x 38 / 45 x 70
Maßtoleranzen	handelsüblich gemäß Hobelware

Hinweis:
Holz ist hygroskopisch. Maßänderungen infolge Feuchteaufnahme und -abgabe sind materialtypisch.

---

4. Abmessungen & Einsatzempfehlung

Querschnitt	Typische Verwendung
28 × 38 mm	leichte Unterkonstruktionen, Latten
45 × 45 mm	kleinere Tragkonstruktionen
45 × 70 mm	Standard-Unterkonstruktionen (Terrasse/Fassade)
45 × 95 mm	höhere Belastungen, größere Spannweiten

Diese Tabelle dient ausschließlich der groben Orientierung und ersetzt keinen statischen Nachweis. Die endgültige Bemessung ist projektbezogen durch den Planer oder Statiker festzulegen.

Querschnitt	Typische Verwendung
28 × 38 mm	leichte Latten, Hilfskonstruktionen, nicht hoch belastete Unterkonstruktionen
45 × 45 mm	kleinere Rahmen- und Unterkonstruktionen, leichte Fassaden- und Gartenanwendungen
45 × 70 mm	Standardmaß für viele Unterkonstruktionen im Terrassen- und Fassadenbereich
45 × 95 mm	für höhere Belastungen bzw. größere konstruktive Reserven im Außenbereich

Hinweis:
Diese Einordnung dient ausschließlich der praktischen Orientierung und ersetzt keine statische Bemessung.

5. Sortierungen im Überblick

5.1 AB-Sortierung

Einordnung: höchste handelsübliche Qualitätsklasse
Einsatzbereich: sichtbare und präzise Konstruktionen
Typischer Verschnitt: ca. 3–5 %

Zulässige Merkmale:
- ✓ kleine, fest verwachsene Äste
- ✓ feine Farbunterschiede
- ✓ vereinzelte Harzpunkte

5.2 BC-Sortierung

Einordnung: mittlere Qualitätsklasse
Einsatzbereich: konstruktive Anwendungen mit Fokus auf Funktion
Typischer Verschnitt: ca. 5–10 %

Zulässige Merkmale:
- ✓ mittlere Astigkeit
- ✓ vereinzelte Astlöcher
- ✓ leichte Risse
- ✓ Farb- und Strukturunterschiede

5.3 C-Sortierung

Einordnung: funktionale / rustikale Qualitätsklasse
Einsatzbereich: rein tragende / nicht sichtbare Konstruktionen
Typischer Verschnitt: ca. 25–35 %

Zulässige Merkmale:
- ✓ starke Astigkeit
- ✓ Risse und Durchrisse
- ✓ Harzaustritte
- ✓ Verformungen im handelsüblichen Rahmen

---

6. Allgemeine Sortierhinweise

Die Sortierung erfolgt visuell nach handelsüblichen Kriterien.
Bewertet wird grundsätzlich die Sichtseite der Diele.

Material- und sortierungstypische Merkmale stellen keinen Sachmangel dar, sofern die Gebrauchstauglichkeit nicht beeinträchtigt wird.

---

7. Verarbeitung & Montagehinweise

Bei Einsatz im Außenbereich:

a) Konstruktiver Holzschutz gemäß DIN 68800
b) Ausreichende Unterlüftung (Hinterlüftung zwingend erforderlich)
c) Abstand zum Untergrund zur Vermeidung von Staunässe
d) Vermeidung von direktem Erd- und Wasserkontakt
e) Bewegungsfugen einplanen

Fehlerhafte Unterkonstruktion ist die häufigste Ursache für Schäden.

Imtexs GmbH

Am Niederfeld 2
85664 Hohenlinden
Geschäftsführer: Yuriy Tuz, Dmitry Karpov

Amtsgericht München: HRB 250736
USt-IdNr.: DE 325 995 332

www.imtexs.de
service@imtexs.de
+49 (0) 176 627 635 14
+49 (0) 8124 910 28 10

8. Befestigungsempfehlung

a) Edelstahl-Schrauben A2 oder A4
b) Vorbohren zwingend empfohlen
c) Ausreichende Rand- und Endabstände einhalten
d) Keine starre Fixierung bei längeren Dielen

---

9. Material- und Maßtoleranzen (Wichtiger Hinweis)

Holz ist ein Naturprodukt.
Farb-, Struktur- und Maßabweichungen sind materialbedingt möglich.
Die angegebene Länge entspricht der Nennlänge.
Produktions- und branchenüblich können die Elemente mit Überlänge (ca. +1 bis +5 cm) geliefert werden.

Diese Überlänge dient dazu, eine einwandfreie Nutzlänge nach eventuellem Beschnitt sicherzustellen, insbesondere bei:

- ✓ Stirnrissen
- ✓ transportsbedingten Beschädigungen

Diese Abweichungen sind branchenüblich und stellen keinen Sachmangel dar.

10a. Statische Richtwerte / Planungshinweis

Konstruktionsholz ist für tragende und aussteifende Anwendungen grundsätzlich geeignet.
Die Auswahl des Querschnitts erfolgt jedoch projektbezogen unter Berücksichtigung von:

a) Spannweite
b) Lastannahmen
c) Auflagerbedingungen
d) Gebrauchsklasse / Feuchtebeanspruchung
e) Befestigung und Verbindungsmitteln
f) konstruktivem Holzschutz

Wichtiger Hinweis:
Die in diesem Datenblatt beschriebenen Querschnitte stellen keine statisch bemessenen Bauteile dar. Eine verbindliche statische Beurteilung ist nur im Rahmen einer objektspezifischen Planung möglich.
Für tragende Anwendungen sind die jeweils geltenden Normen und Nachweise zu beachten. Eine allgemeine Zuordnung zu einer Festigkeitsklasse im Sinne der EN 338 ist nur bei entsprechendem Festigkeitssortieren bzw. einer normgerechten Einstufung von Bauholz zulässig.

---

10. Feuchte- und Bewegungsverhalten

Holz reagiert auf Umgebungsbedingungen.
Quell- und Schwindbewegungen sind naturbedingt und bei Planung und Montage zu berücksichtigen.

Im Außenbereich kommt es zusätzlich zu:
✓ Rissbildung durch Trocknung
✓ Verformung durch Feuchtewechsel

---

11. Oberflächenbehandlung

Für konstruktiven Einsatz optional:

a) Holzschutzmittel gegen Feuchtigkeit
b) Schutz der Schnittkanten

Unbehandelt kommt es zu natürlicher Vergrauung.

12. Lagerung & Transport

a) Trocken und gut belüftet lagern
b) Vor direkter Bewitterung schützen
c) Horizontal lagern mit Zwischenlagen

---

13. Zertifikate & Rechtliche Konformität

a) FSC-zertifizierte Lieferkette des Herstellers
b) Erfüllung der Sorgfaltspflichten gemäß EU-Holzhandelsverordnung (EUTR)
c) Legale EU-Einfuhr im Zuständigkeitsbereich der Bundesanstalt für Landwirtschaft und Ernährung (BLE)

---

14. Haftungshinweis

Technische Angaben stellen Richtwerte dar und basieren auf Erfahrungswerten.
Holz als Naturprodukt unterliegt natürlichen Schwankungen in Farbe, Struktur und Maß.

Weitere Informationen

Ausführliche Informationen zur Holzart, Herkunft, Lieferkette, Qualitätssicherung sowie zu unseren Compliance- und Importprozessen finden Sie in unserer separaten
„Imtexs Qualitäts- & Herkunftsdokumentation – Sibirische Lärche (Larix gmelinii)“

Imtexs GmbH

Am Niederfeld 2
85664 Hohenlinden
Geschäftsführer: Yuriy Tuz, Dmitry Karpov

Amtsgericht München: HRB 250736
USt-IdNr.: DE 325 995 332

www.imtexs.de
service@imtexs.de
+49 (0) 176 627 635 14
+49 (0) 8124 910 28 10